NOCCHI SUBMERSIBLE DHR 4-50 T MULTI-CELL CENTRIFUGAL PUMP

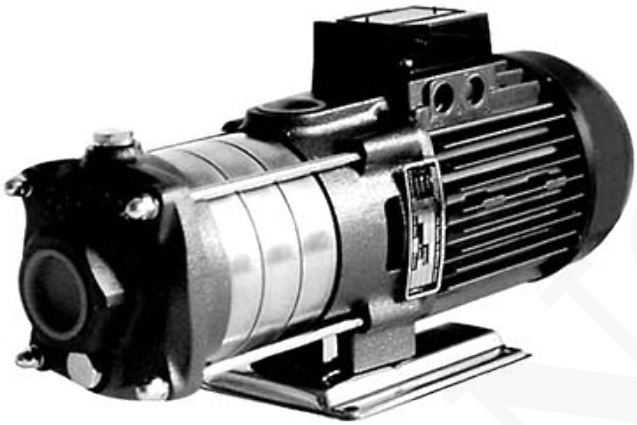

SKU: DHR 4-50 T | **Categorías:** Equipo Analitico |

COTECNO

DESCRIPCIÓN DEL PRODUCTO

NOCCHI SUBMERSIBLE DHR 4-50 T MULTI-CELL CENTRIFUGAL PUMP

Part Number: DHR 4-50 T

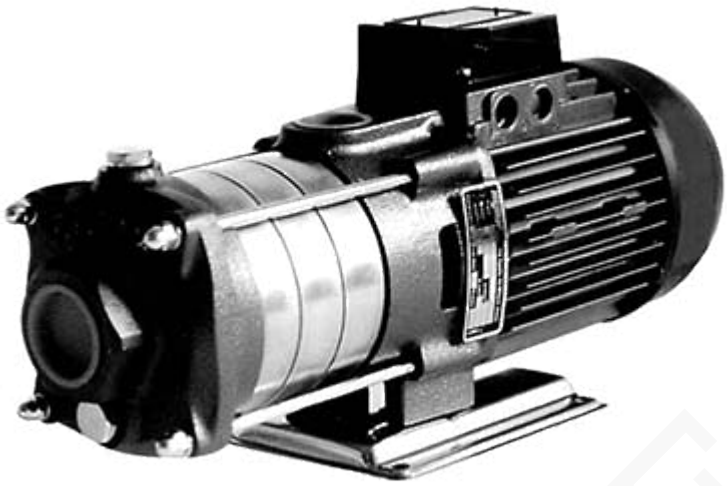

Especificaciones	
Marca	Nocchi Submersible
Tipo	MULTI-CELL CENTRIFUGAL PUMP
Presión máxima bar	10
Flujo l/min	40-120
Flujo m^3/h	2.4-7.2
altura de elevación m	41-19
Entrada	1”1/4
Salida	1"
Potencia kW	1.15
In A	3.4-2
Dimensiones / Pesos	
Brida mm	NA
DN in	32
Peso kg	13.9
Aplicación	Handling of aggressive, distribution, pressure boosts, irrigation, fountains

Ver PDF

INFORMACIÓN ADICIONAL

COTECNO